2024

VERS. 2401

ELEVADORES

ALIMENTACIONES TANGENCIALES

CINTAS TRANSPORTADORAS

VIBRADORES Y CENTRIFUGOS DE TAPONES Y ARANDELAS

TRANSPORTES NEUMÁTICOS

ESPECIALES

CONTENEDORES

JACOB TKS

TECNICORCK SUÑER S.L

CATÁLOGO GENERAL

ÍNDICE

1. CINTAS TRANSPORTADORAS ELEVADORAS 2
2. ELEVADORES CON ACUMULACIÓN DE CARGA INFERIOR 3
3. CINTAS TRANSPORTADORAS LINEALES 4
4. ALIMENTADOR VIBRANTE – CÁPSULAS DE CORONA 5
5. TRANSPORTADORES – ELEVADORES PARA CARGAR CÁPSULAS DE CORONA 6
6. VIBRADOR CON CUBA PARA TAPONES DE CORCHO 7
7. ALIMENTACIONES TANGENCIALES PARA TAPONES DE CORCHO 8
8. BASES VIBRADORAS 9
9. TRANSPORTE NEUMÁTICO DE ASPIRACIÓN PARA TAPONES 10
10. CONTENEDORES DE ALMACENAJE DE TAPONES 11
CONTENEDORES METÁLICOS 11
CONTENDORES BIG-BAG 11
11. BASE VIBRANTE PARA CONTENEDORES DE TAPONES 12

1. CINTAS TRANSPORTADORAS ELEVADORAS

- Construcción en acero inoxidable o en acero pintado.
- Dimensiones según medidas del proyecto
- Para la alimentación o la evacuación de máquinas de procesado
- Banda de PVC con eslabones para el transporte del producto
- Anchura de las bandas de 120 a 450mm.
- Velocidad fija o variable según necesidades

Lo mejor de nuestras cintas transportadoras elevadoras:

- Tensión robusta de la banda y su alineación perfecta limita el desgaste de la correa y los eslabones.
- Agitador mecánico sobre la tolva de alimentación.
- Registro de control y acceso al rodillo inferior para su ajuste.
- Sellado de la tolva de alimentación: transportador sin mantenimiento
- Diámetro del rodillo dimensionado para reducir el desgaste de los eslabones
- Creación de nuestros elevadores a medida según aplicación.

2. ELEVADORES CON ACUMULACIÓN DE CARGA INFERIOR

- Construcción en acero inoxidable o en acero pintado.
- Dimensiones según medidas del proyecto
- Para la alimentación o la evacuación de máquinas de procesado
- Banda de PVC horizontales con eslabones para el transporte del producto
- Anchura de las bandas de 120 a 450mm.
- Velocidad fija o variable según necesidades

Lo mejor de nuestros elevadores con acumulación de carga inferior:

- Tensión robusta de la banda y su alineación perfecta limita el desgaste de la correa y los eslabones.
- Registro de control y acceso al rodillo inferior para su ajuste.
- Sellado de la tolva de alimentación: transportador sin mantenimiento
- Diámetro del rodillo dimensionado para reducir el desgaste de los eslabones
- Creación de nuestros elevadores a medida según aplicación.

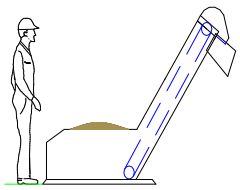

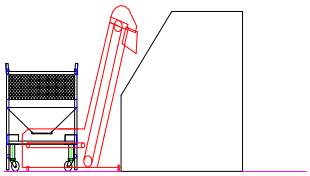

3. CINTAS TRANSPORTADORAS LINEALES

- Construcción en acero inoxidable o en acero pintado.
- Dimensiones según medidas del proyecto
- Para la alimentación o la evacuación de máquinas de procesado
- Banda de PVC horizontales con eslabones para el transporte del producto
- Anchura de las bandas de 120 a 450mm.
- Velocidad fija o variable según necesidades

Ejemplo de realización de una estación de clasificación manual:

4. ALIMENTADOR VIBRANTE – CÁPSULAS DE CORONA

- Construcción en acero inoxidable o en acero pintado.
- Dimensiones según medidas del proyecto
- Para máquinas de subministro o recipiente dispensador en cápsula Corona
- Opción de registro con rejilla de limpieza
- Posibilidad de acoplamiento a nuestras cintas transportadoras-elevadoras

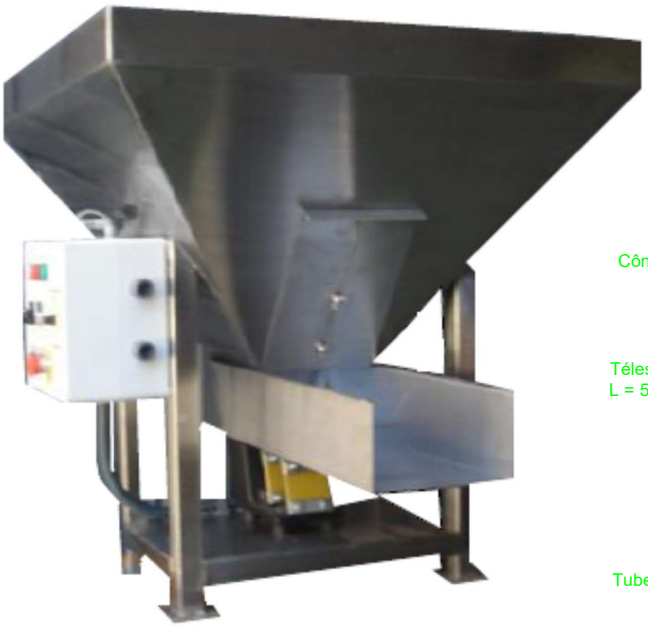

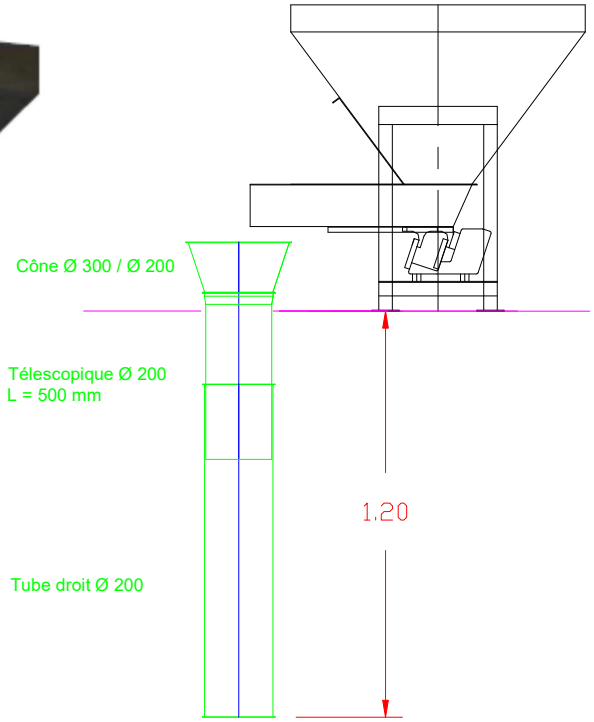

5. TRANSPORTADORES – ELEVADORES PARA CARGAR CÁPSULAS DE CORONA

- Construcción en acero inoxidable o en acero pintado.
- Dimensiones según medidas del proyecto
- Para la alimentación de máquinas de material fino
- Banda de PVC con eslabones con rebordeado de contención para el transporte del producto
- Anchura de las bandas de 120 a 450mm.
- Ajuste de la dosificación del producto

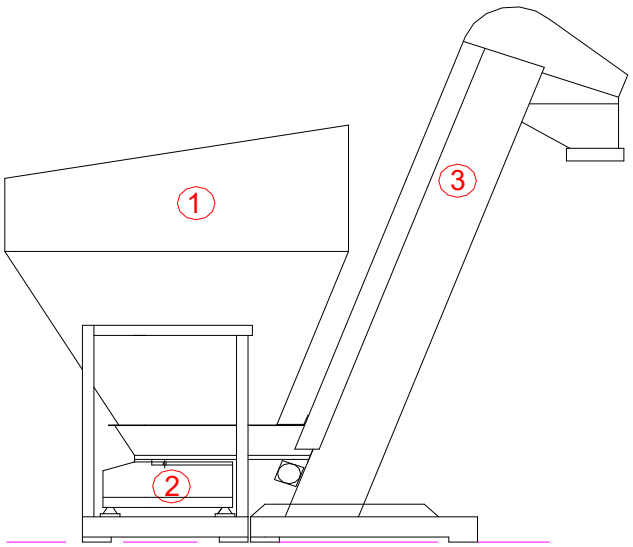

1 – tolva de carga
2 – base vibrante
3 – Elevador con eslabones

6. VIBRADOR CON CUBA PARA TAPONES DE CORCHO

- Sentido de vibración horario o antihorario
- Cadencia. Datos orientativos según las longitudes de los tapones a procesar:
    - Unas 15.000 piezas/hora para las cubas con una salida
    - Unas 20.000 piezas/hora para las cubas de dos salidas
- Cuba de fibra de vidrio de diámetro Ø 700mm.
- Ajuste electrónico de la vibración
- Nivel de ruido en funcionamiento: 68 a 72 dB
- Equipamiento auxiliar:
    - Soporte para cuba con estructura metálica
    - Dimensiones según medidas del proyecto
    - Nivel de piezas en el interior de la cuba mediante sonda mecánica o detector inductivo
    - Métodos de entrada a la cuba: elevadores, base vibradora, sistemas de transporte neumático…
    - Opciones de salida de la cuba: tubo de alambre, cintas transportadoras lineales, separador pieza a pieza…

7. ALIMENTACIONES TANGENCIALES PARA TAPONES DE CORCHO

- Construcción en acero inoxidable o en acero pintado.
- CADENCIA de hasta **20.000 tapones/hora**

Tecnicorck Suñer amplía su gama de alimentación de tapones para máquinas ofreciendo su nueva alimentación tangencial con una capacidad de 20.000 tapones la hora.

- Equipamiento auxiliar:
    - Soporte para cuba con estructura metálica
    - Dimensiones según medidas del proyecto
    - Métodos de entrada a la cuba: elevadores, base vibradora, sistemas de transporte neumático…
    - Opciones de salida de la cuba: tubo de alambre, cintas transportadoras lineales, separador pieza a pieza…

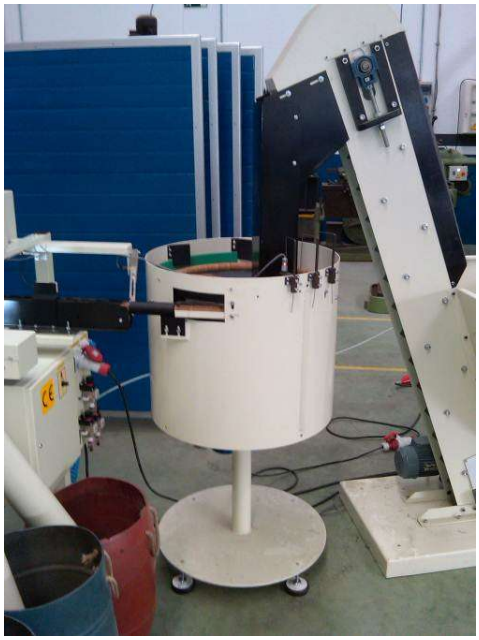

Asociado a otros productos de la gama, Tecnicorck SUNER ofrece alimentadores tangenciales a medida incluyendo el elevador, la alimentadora tangencial, circuito con ruedas motrices para los tapones en la salida tangencial de la cuba y un tubo de alambre para máquinas de corcho con alimentación VERTICAL.

8. BASES VIBRADORAS

- Construcción en acero inoxidable o en acero pintado.
- Dimensiones según medidas del proyecto
- Para la alimentación de máquinas y la distribución de productos ligeros en granel.
- Opción de registro con rejilla de limpieza
- Entrega con o son soporte metálico.

Ejemplo de acoplamiento a la línea de producción.

9. TRANSPORTE NEUMÁTICO DE ASPIRACIÓN PARA TAPONES

- Transporte neumático por ventilador centrífugo.
- Tubería del transporte en acero inoxidable, acero pintado o acero galvanizado.
- Venturi en la base de la salida de la tolva para la entrada de los tapones en el circuito
- Numerosos accesorios: juntas de tuberías, soportes metálicos para los tubos, cajas de descompresión, ciclones, tolvas de carga…

10.CONTENEDORES DE ALMACENAJE DE TAPONES

CONTENEDORES METÁLICOS	CONTENDORES BIG-BAG
- Construcción en acero inoxidable o en acero pintado - Dimensiones según medidas del proyecto - Individuales o en serie	- Construcción en acero inoxidable o en acero pintado - Parte superior con faldón, canaleta o apertura total - Parte inferior con tolva para productos en polvo, apertura total para productos a granel - Fijación del big bag a la estructura metálica mediante cierres rápidos

11.BASE VIBRANTE PARA CONTENEDORES DE TAPONES

- Construcción en acero inoxidable o en acero pintado.
- Dimensiones según medidas del proyecto
- Adaptación para todas las medidas de contendor
- Método de utilización:
    - Posicionamiento del contendor vacío sobre la base vibrante
    - Puesta en marcha de la base vibrante
    - Carga progresiva del contenedor con tapones

AUMENTO DE LAS CANTIDADES ALMACENADAS DE TAPONES DENTRO DEL CONTENDOR